REX TECHNOLOGIE ©

# INNOVATION & PERFECTION

最先端の技術と高い性能を誇る

# パティフォーマー

# Patty Former

REX成形ラインからの
パティフォーマー

- 完璧な成形
- 簡単な操作
- 充填機への簡単な取り付け
- 正確な重量表示
- 生産性のアップ

## RHF 125 - 完璧な成形

REXのパティフォーマーは全ての中小規模工場に対し、丸、楕円、長方形のバーガーパティを作るソリューションを提供します。REXの真空定量充填機に接続して充填機から制御をする事が可能です。充填機で設定されたポーションサイズが、選ばれたモールドを満たし、エアーシリンダーで水平に動き、その後射出されます。要望に応じて様々なモールドへ交換可能ですが、特別な工具は必要ありません。

## FB 100 - 簡単な操作

パティフォーマーはFB100コンベアベルトに据え付けられています。モールドに入った後、ベルトの上にバーガーが押し出されます。ベルトから手で容易に持ち上げる事ができます。粘着性のある製品には最適なウォータースプレー装置を取り付ける事ができます。異なるモールドディスクを挿入する事で、直径60-125mm、高さ8-25mmのバーガーサイズを容易に変更出来ます。REXパティフォーマーは、最大で1時間あたり6,000ポーションの製造が行えるように設計されています。

**主たる特徴:**

- 簡単操作で調整も容易な設計
- 独特な衛生デザインで簡単洗浄
- 短い休止時間でモールドディスクの変更が可能
- 幅広いレンジのモールドディスクを選択可能
- 正確なポーション重量と形状
- 信頼できる品質
- 効率的な生産工程

### パティフォーマーの技術的なデータ

| | |
|---|---|
| 持続可能充填機モデル | RVF 300 - 900 |
| ポーションスピード | 最大120ポーション/分 |
| 製品サイズ | 60 - 125 mm |
| 製品の高さ | 8 - 25 mm |
| ウォータースプレー | オプション |
| エアー | 最小6bar, 毎分120L /分 |
| 電気 | 220V / 50Hz, 0.7KW |
| FB100を含めたRHF125の機械重量 | 70 kg |

**REX 真空充填機**

**RHF 125**

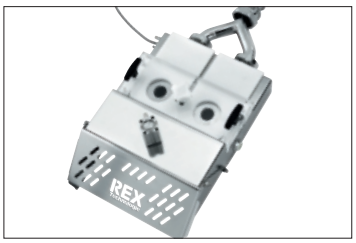

**RHF 125とFB 100の連結**

**RHF 125とFB 100の連結 プレスベルト付き**

### ■パティフォーマーの寸法図面

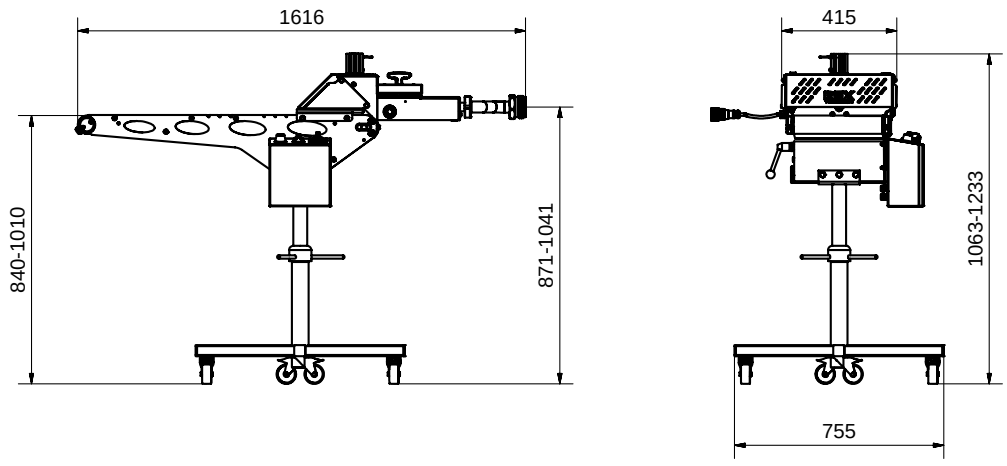


THE one nasco INNOVATION & QUALITY
中村産業株式会社
www.nasco-jp.com

松戸本社　〒271-0092 千葉県松戸市松戸2302-9
TEL 047 - 366 - 0123 FAX 047 - 365 - 7717
仙台支店　〒984-0038 宮城県仙台市若林区伊佐字白山前45
TEL 022 - 390 - 6780 FAX 022 - 390 - 6782
大坂支店　〒560-0036 大坂府豊中市蛍池西町2-13-7コーネルビル505室
TEL 06 - 6335 - 7733 FAX 06 - 6335 - 7744
九州営業所　〒873-0231 大分県国東市安岐町下原777番7 エアポートヒルズⅢ203号室